PD-1.2

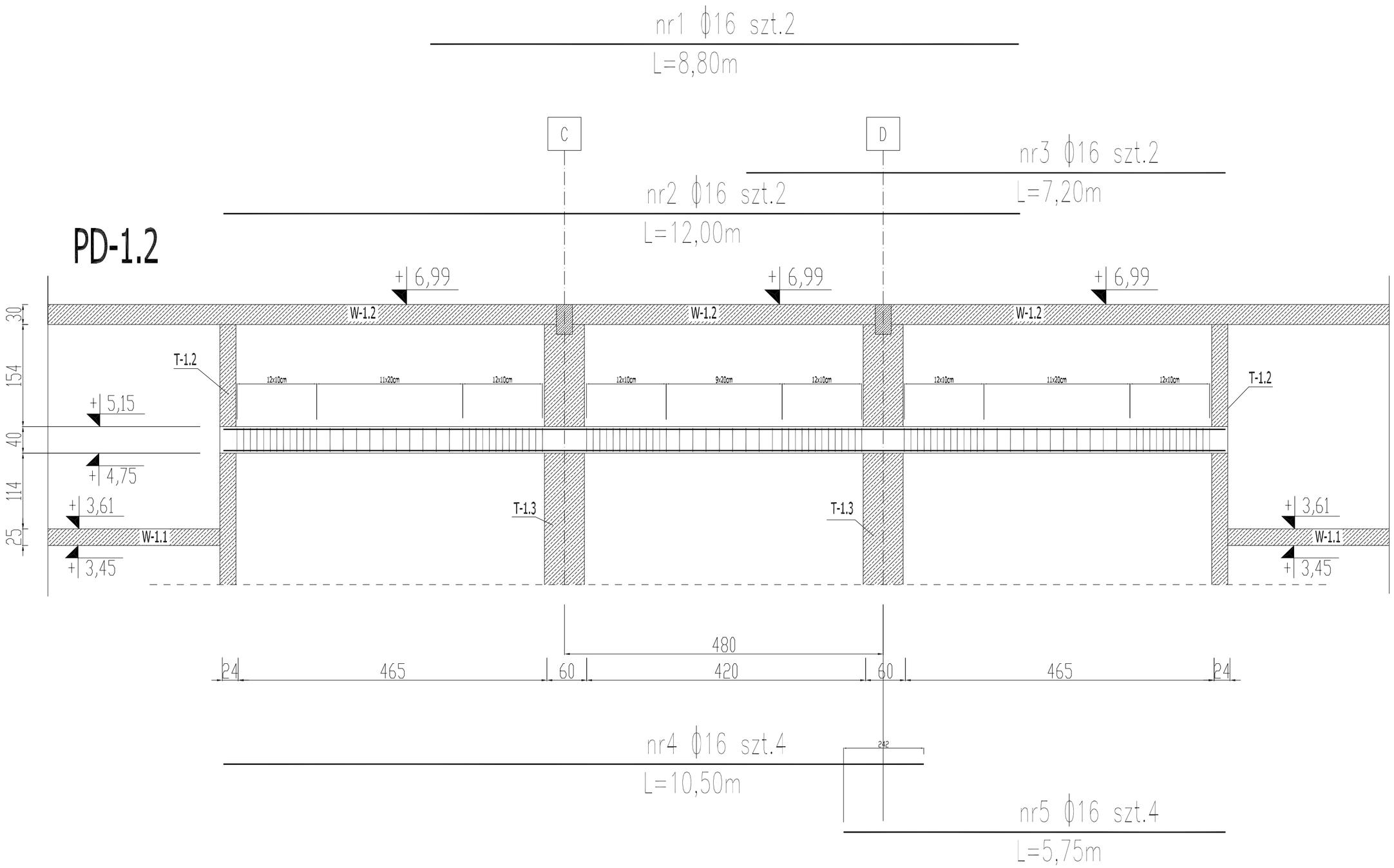

Należy potwierdzić pisemnie przed betonowaniem
wbudowanie stali
zgodnie z parametrami zawartymi
w projekcie - stal klasy AIII N 500/550 (kieronik budowy).
Potwierdzenie poprzez wpis do dziennika budowy.

BETON B-37; STAL AIIIN RB-500/550

ZBROJENIE :
OTULINA - 2 cm

ZESTAWIENIE STALI

NR PRĘTA	RODZAJ STALI	DŁUGOŚĆ m	LICZBA SZTUK	DŁUGOŚĆ ŁĄCZNA [m] A-IIIN ø6	ø16
1	ø16 A-IIIN	8,80	2		18
2	ø16 A-IIIN	12,00	2		24
3	ø16 A-IIIN	7,20	2		15
4	ø16 A-IIIN	10,50	4		42
5	ø16 A-IIIN	5,75	4		23
6	ø6 A-IIIN	1,28	103	134	
DŁUGOŚĆ RAZEM [m]				134	122
MASA JEDNOSTKOWA [kg/m]				0,222	1,580
MASA [kg]				30	193
MASA OGÓŁEM [kg]				223	

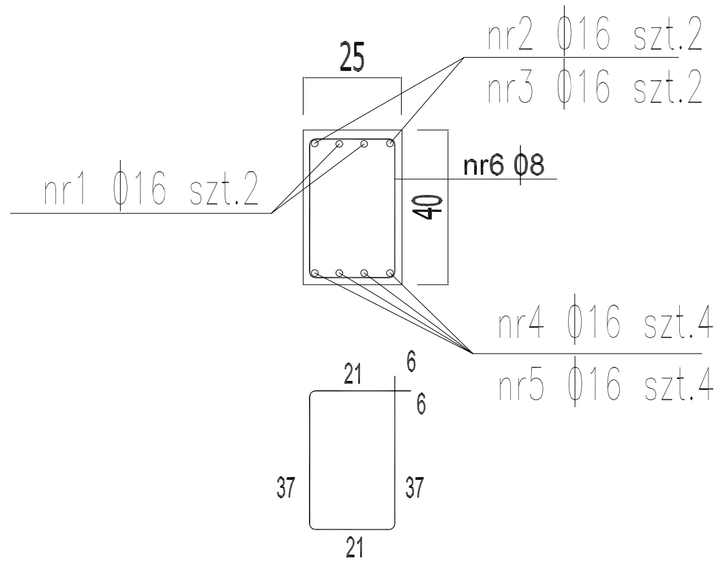

nr6 ϕ8
Lc-1,28m szt.103/1poz

WILGOS PRACOWNIA ARCHITEKTURY
mgr inż. arch. PAWEŁ WILGOS
ul. Ludna 15, 22-500 Hrubieszów
+48 517 802 084
www.wilgos.com

TYTUŁ:
BUDOWA BUDYNKU REMIZY STRAŻACKIEJ "OSP"

ADRES INWESTYCJI:
Jedn. ewid.: 060408_2 Werbkowice
Obręb: 0167 Werbkowice
Działka nr 317/3

INWESTOR:
GMINA WERBKOWICE
ul. Zamojska 1
22-500 Werbkowice

ZAKAŻ:
PROJEKT TECHNICZNY/WYKONAWCZY

BRANŻA:
KONSTRUKCJA

SKALA: 1:50
DATA: 12.2023

TYTUŁ RYSUNKU:

POZ. PD -1.2

PROJEKTANT KONSTRUKCJI :

PROJEKTANT :
MGR INŻ. BOGUSŁAW KOPRYNOWICZ
upr. budowlane w specj. konstrukcyjno-budowlanej bez ograniczeń

SPRAWDZAJĄCY :
MGR INŻ. TOMASZ JAKUBOWICZ
uprawnienia budowlane w specj. konstrukcyjno-budowlanej bez ograniczeń

PRAWA AUTORSKIE, REPRODUKCJA ORAZ DOWOLNA FORMA WYKORZYSTANIA PROJEKTU BEZ ZGODY AUTORA ORAZ INWESTORA

NR RYSUNKU:
K16
PR. BUDOWL.